- Keep the cord away from heated surfaces.
  DO NOT wrap the cord around the appliance.
  Jauhkan kabel dari permukaan yang panas.
  Jangan melilitkan kabel di produk.
- While using the appliance, be careful with rising temperature flat.
  Ketika menggunakan alat ini, hati hati terhadap kenaikan suhu.
- DO NOT operate with a voltage converter.
  Jangan mengoperasikan alat ini menggunakan pengubah tegangan.

CLEANING / KEEPING/CARE
CARA MEMBERSIHKAN / MENYIMPAN/MERAWAT

- Please clean the appliance with a slightly damp cloth and dry it up with a dry cloth.
  Bersihkan alat ini dengan kain yang lembab dan keringkan dengan kain yang kering.
- Please do not store the appliance in humid environment.
  Jangan menyimpan alat ini di tempat yang lembab.
- Avoid prolonged continuous use.
  Hindari penggunaan yang berlebihan.
- Children should not use the appliance alone when adult not in locale.
  Anak kecil tidak boleh menggunakan alat ini sendirian tanpa pengawasan orang tua.

Note This sign indicates that this product should not be treated together with other household wastes.
In order to prevent uncontrolled waste disposal from causing possible harm to the environment or human health.
It should be recycled responsibly to promote the sustainable utilization of material resources.
CATATAN: Tanda ini menunjukkan bahwa produk ini tidak boleh dibuang ke dalam wadah yang bersamaan dengan alat rumah tangga lainnya
Untuk menghindari pembuangan yang tidak terkontrol yang bisa membahayakan lingkungan atau kesehatan manusia
Harus menjadi tanggung jawab untuk di daur ulang untuk mempromosikan penggunaan sumber bahan secara berkesinambungan

Please keep the instruction manual for later use.
Harap simpan buku panduan ini untuk penggunaan selanjutnya

TURBO

EHD 6301

TURBO
Hair Straightener
EHD 6301
45W
220-240V~50-60Hz
Dibuat di China

1 YEAR GUARANTEE

Diimpor & Didistribusikan oleh :
PT Citra Kreasi Makmur
Jl. Sosial No.12 - Jakarta Barat 11460
Tanda Pendaftaran Petunjuk Penggunaan dan Kartu Garansi Purna Jual Kementerian Perdagangan RI Nomor : IMKG.2553.11.2026

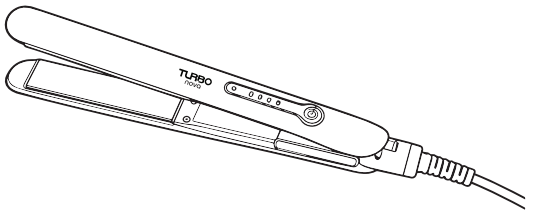

"Terima kasih telah menggunakan Hair Straightener TURBO"



Hotline Service : 0800-11-TURBO (88726)
021-5664790
Jl. Sosial No.12 Jakarta Barat

Didistribusikan oleh:
CKM
PT. CitraKreasi Makmur

Please read these instructions completely before operating the unit
Bacalah buku petunjuk pemakaian ini dengan teliti sebelum menggunakan

PART LIST
BAGIAN HAIR DRYER

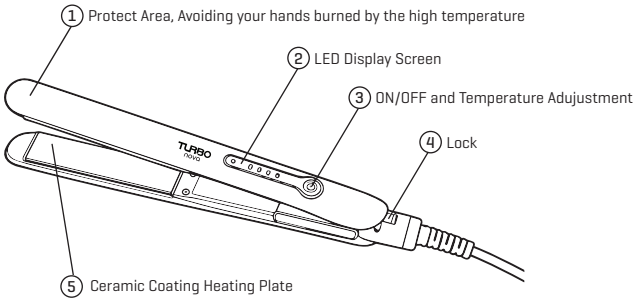

① Protect Area, Avoiding your hands burned by the high temperature - **Area Pelindung, Mencegah Tangan Terbakar oleh Suhu Tinggi**

② LED Display Screen - **Layar LED**

③ ON/OFF and Temperature Adjustment - **Tombol ON/OFF dan Pengatur Suhu**

④ Lock - **Pengunci**

⑤ Ceramic Coating Heating Plate - **Pelat Pemanas Berlapis Keramik**

SPECIFICATIONS AND FEATURES
SPESIFIKASI DAN FITUR

- Model No.: EHD 6301
- Power: 220-240V~50-60Hz 45W
- Quick heat and keep a constant working temperature
  Pemanasan yang cepat dan konstan.
- Professional design, handiness and fine closure.
  Design profesonal, mudah dibawa & penampilan yang menarik.
- Smooth and flat working panel,feeling more comfortable while operating.
  Panel yang lembut dan rata, memberikan kenyamanan saat penggunaan.

Specifications / Spesifikasi

Model	EHD 6301
Daya	45W
Tegangan	220V-240V, 50/60Hz

CAUTION
PERINGATAN

- Choose the appropriate temperature according to your hair style.
  Pilih suhu sesuai dengan tata rambut yang diinginkan.
- Make your hair is completely dry before use . Or it may occurs damage to hair.
  Pastikan rambut Anda dalam keadaan kering sebelum menggunakan alat ini. Jika tidak, bisa menyebabkan kerusakan pada rambut.
- Stay focus during use the appliance, keep a safe distance.
  Fokus saat menggunakan alat ini, jaga jarak aman.
- Avoid repeatedly perming the same area to prevent hair damage.
  Hindari penggunaan di area yang sama secara berulang-ulang untuk menghindari kerusakan pada rambut.
- Start with lowest temperature and only increase temperature as your hair style requires.
  Mulai dari suhu yang rendah dan hanya meningkatkan suhu sesuai dengan tata rambut yang diinginkan.
- "UNPLUG IT" immediately after using.
  Cabut dari saklar segera setelah penggunaan.

HOW TO USE
CARA PENGGUNAAN

- Insert the power plug ,and press the on/off key.
  Colokan kabel ke saklar, dan tekan tombol on/off.
- When the power indicator lights, it implies that it is working.
  Ketika lampu indikator menyala, artinya alat tersebut sudah bekerja.
- Adjust the desired temperature.
  Atur suhu sesuai dengan yang diinginkan.
- Switch it off after using.
  Matikan setelah selesai penggunaan.

- DO NOT use while bathing.
  Jangan digunakan saat sedang mandi.
- DO NOT place or store this appliance where it can fall or be pulled into a tub or sink.
  Jangan menempatkan atau menyimpan alat ini dimana bisa jatuh atau ditarik ke bak mandi atau wastafel.
- DO NOT place in or drop into water or other liquid.
  Jangan menempatkan atau jatuh ke dalam air atau cairan lainnya.
- If an appliance falls into water, "UNPLUG IT" immediately. DO NOT reach into the water.
  Jika alat ini jatuh ke air, SEGERA CABUT kabel listrik. JANGAN menyentuh ke air.
- Close supervision is necessary when this appliance is used by, on or near children or individuals with certain disabilities.
  Pengawasan ketat diperlukan ketika alat ini digunakan atau dekat dengan anak kecil atau individu dengan keterbatasan tertentu.
- Never operate this appliance if it has a damaged cord or plug, if it is not working properly, or if it has been damaged.
  Jangan pernah mengoperasikan alat kini jika kabel atau steker rusak. dan jika alat ini tidak berfungsi dengan baik, atau rusak.