- DO NOT operate with a voltage converter.
  JANGAN mengoperasikan dengan menggunakan pengubah tegangan.

CLEANING / KEEPING/CARE
CARA MEMBERSIHKAN / MENYIMPAN/MERAWAT

- Please clean the dust and hair by brush termly.
  Bersihkan dari debu dan rambut dengan sikat secara berkala.
- Please clean the appliance with a slightly damp cloth and dry it up with a dry cloth.
  Bersihkan alat ini dengan lap yang lembab dan keringkan dengan menggunakan lap kering.
- Please do not store the appliance in humid environment.
  Jangan menyimpan alat ini dalam lingkungan yang lembab.
- Avoid prolonged continuous use.
  Hindari penggunaan yang berlebihan.
- Children should not use the appliance alone when adult not in locale.
  Anak kecil tidak boleh menggunakan alat ini sendirian tanpa pengawasan orang tua.

Note This sign indicates that this product should not be treated together with other household wastes.
In order to prevent uncontrolled waste disposal from causing possible harm to the environment or human health.
It should be recycled responsibly to promote the sustainable utilization of material resources.
CATATAN: Tanda ini menunjukkan bahwa produk ini tidak boleh dibuang ke dalam wadah yang bersamaan dengan alat rumah tangga lainnya
Untuk menghindari pembuangan yang tidak terkontrol yang bisa membahayakan lingkungan atau kesehatan manusia
Harus menjadi tanggung jawab untuk di daur ulang untuk mempromosikan penggunaan sumber bahan secara berkesinambungan

Please keep the instruction manual for later use.
Harap simpan buku panduan ini untuk penggunaan selanjutnya

TURBO

EHD 6230

TURBO
Hair Dryer
EHD 6230
720 W
220-240V~50-60Hz
Dibuat di China

1 YEAR GUARANTEE

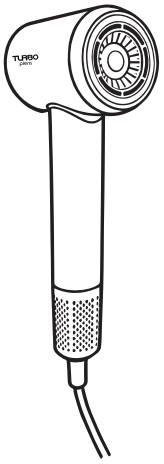

Diimpor & Didistribusikan oleh :
PT Citra Kreasi Makmur
Jl. Sosial No.12 - Jakarta Barat 11460
Tanda Pendaftaran Petunjuk Penggunaan dan Kartu Garansi Purna Jual
Kementerian Perdagangan RI Nomor : IMKG.2405.10.2026

"Terima kasih telah menggunakan HAIR DRYER TURBO"



Hotline Service : 0800-11-TURBO (88726)
021-5664790
Jl. Sosial No.12 Jakarta Barat

Didistribusikan oleh:
CKM
PT. CitraKreasi Makmur

Please read these instructions completely before operating the unit
Bacalah buku petunjuk pemakaian ini dengan teliti sebelum menggunakan

SPECIFICATIONS AND FEATURES
SPESIFIKASI DAN FITUR

- Model No.: EHD 6230
- Power: 220-240V~50-60Hz 720W
- Switch Function: Two speed and three heating
  Fungsi Switch : 2 kecepatan & 3 tingkat pemanasan
- Cold shot function
  Fungsi Semprotan dingin
- With multiple color indicator light
  Lampu indikator yang berbeda
- Motor: Brushless DC motor
  Motor : DC Motor

Specifications / Spesifikasi

Model	EHD 6230
Daya	720W
Tegangan	220V-240V, 50/60Hz

PART LIST
BAGIAN HAIR DRYER

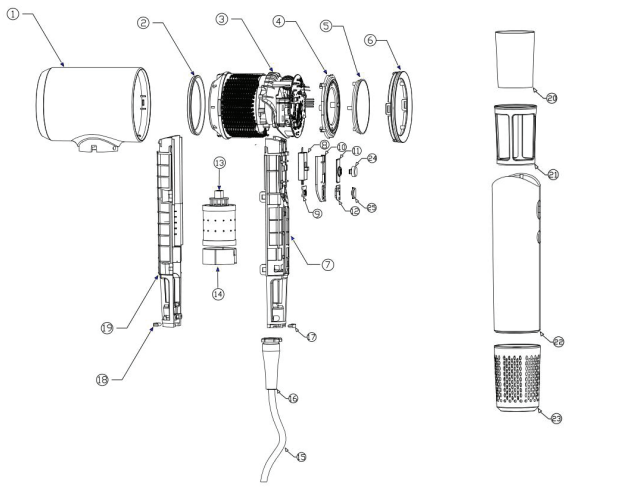

1. Main Body - **Bodi Utama**
2. Iron Ring - **Cincin Logam**
3. Heater Bracket / Control Board Assembly - **Dudukan Pemanas / Rakitan Papan Kontrol**
4. Light Transmitting Bracket - **Dudukan Penghantar Cahaya**
5. Rear End Cover - **Penutup Ujung Belakang**
6. Back Cover - **Penutup Belakang**
7. Handle Rear Cover - **Penutup Belakang Pegangan**
8. Power Switch - **Sakelar Daya**
9. Temperature Switch - **Sakelar Pengatur Suhu**
10. Switch Press Plate - **Pelat Penekan Sakelar**
11. Switch Slider - **Penggeser Sakelar**
12. Temperature Button Cover - **Penutup Tombol Suhu**
13. Motor - **Motor**
14. Noise Reduction Ring - **Cincin Peredam Suara**
15. Power Cord - **Kabel Daya**
16. Cord Strain Relief - **Pelindung Tarikan Kabel**
17. Magnet - **Magnet**
18. Magnet - **Magnet**
19. Handle Front Cover - **Penutup Depan Pegangan**
20. Air Inlet Metal Mesh - **Jaring Logam Saluran Masuk Udara**
21. Metal Mesh Guard - **Pelindung Jaring Logam**
22. Handle Sleeve - **Selubung Pegangan**
23. Air Inlet Cover - **Penutup Saluran Masuk Udara**
24. Switch Button - **Tombol Sakelar Daya**
25. Temperature Button - **Tombol Pengatur Suhu**

CAUTION
PERINGATAN

- "UNPLUG IT" immediately after using.
  Cabut kabel secepatnya setelah penggunaan.
- DO NOT use while bathing.
  JANGAN digunakan saat mandi.
- DO NOT place or store this appliance where it can fall or be pulled into a tub or sink.
  JANGAN menempatkan atau menyimpan alat ini di tempat yang bisa menyebabkan jatuh ke dalam wastafel atau bak mandi.
- DO NOT place in or drop into water or other liquid.
  JANGAN menempatkan atau menceburkan ke dalam air atau cairan lainnya.
- If an appliance falls into water, "UNPLUG IT" immediately.
  Jika hair dryer jatuh ke dalam air, "CABUT KABEL" segera.
- DO NOT reach into the water.
  JANGAN menyentuh ke air.
- Close supervision is necessary when this appliance is used by ,on or near children or individuals with certain disabilities.
  Pengawasan ketat diperlukan ketika alat ini digunakan oleh atau dekat dengan anak kecil atau individu yang mempunyai keterbatasan tertentu.

HOW TO USE
CARA PENGGUNAAN

- Always ensure the switch is set to off position before plugging the unit the power outlet.
  Pastikan matikan sakelar sebelum kabel dicolok.
- Use the high setting for drying hair , and use low setting for styling.
  Gunakan pengaturan tertinggi untuk mengeringkan rambut, dan gunakan pengaturan terendah untuk menata rambut.
- Should the hair dryer stop for any reason, turn it off at once and let it cool down.
  Jika Hair Dryer berhenti bekerja karena alasan apapun, matikan dan biarkan dahulu sampai tidak panas.
- Adjust the desired blowing strength :
  Off - Natural wind - Warm wind - Hot wind - Cold wind
  Atur sesuai dengan penataan rambut yang diinginkan : Off – angin natural – Angin sedang – Angin panas – Angin dingin
- Never operate this appliance if it has a damaged cord or plug, if it is not working property, or if it has been damaged or dropped into water.
  Jangan mengoperasikan alat ini jika kabel atau colokan rusak, jika tidak bekerja dengan sempurna, atau alat ini rusak atau jatuh ke dalam air.
- Keep the cord away from heated surfaces.
  Jauhkan kabel dari permukaan yang panas
- DO NOT wrap the cord around the appliance.
  JANGAN melilitkan kabel di sekitar produk.
- Never block the air openings of the appliance or place it on a 50ft surface, such as a bed or couch, where the air openings may be blocked. Keep the air openings free of lint, hair, and the like.
  JANGAN menutup aliran udara dari alat ini atau menempatkannya pada permukaan 50ft, seperti ranjang, atau sofa, dimana aliran udara bisa tertutup. Pastikan aliran udara bisa keluar secara bebas dari serat halus, rambut dan sejenisnya.
- DO NOT direct hot air toward eyes or other heat sensitive areas.
  JANGAN mengarahkan udara panas kearah mata atau bagian lainnya yag sensitive terhadap udara panas.
- While using the appliance, keep your hair away from the air inlets.
  Ketika menggunakan alat ini, jauhkan rambut Anda dari saluran udara masuk.